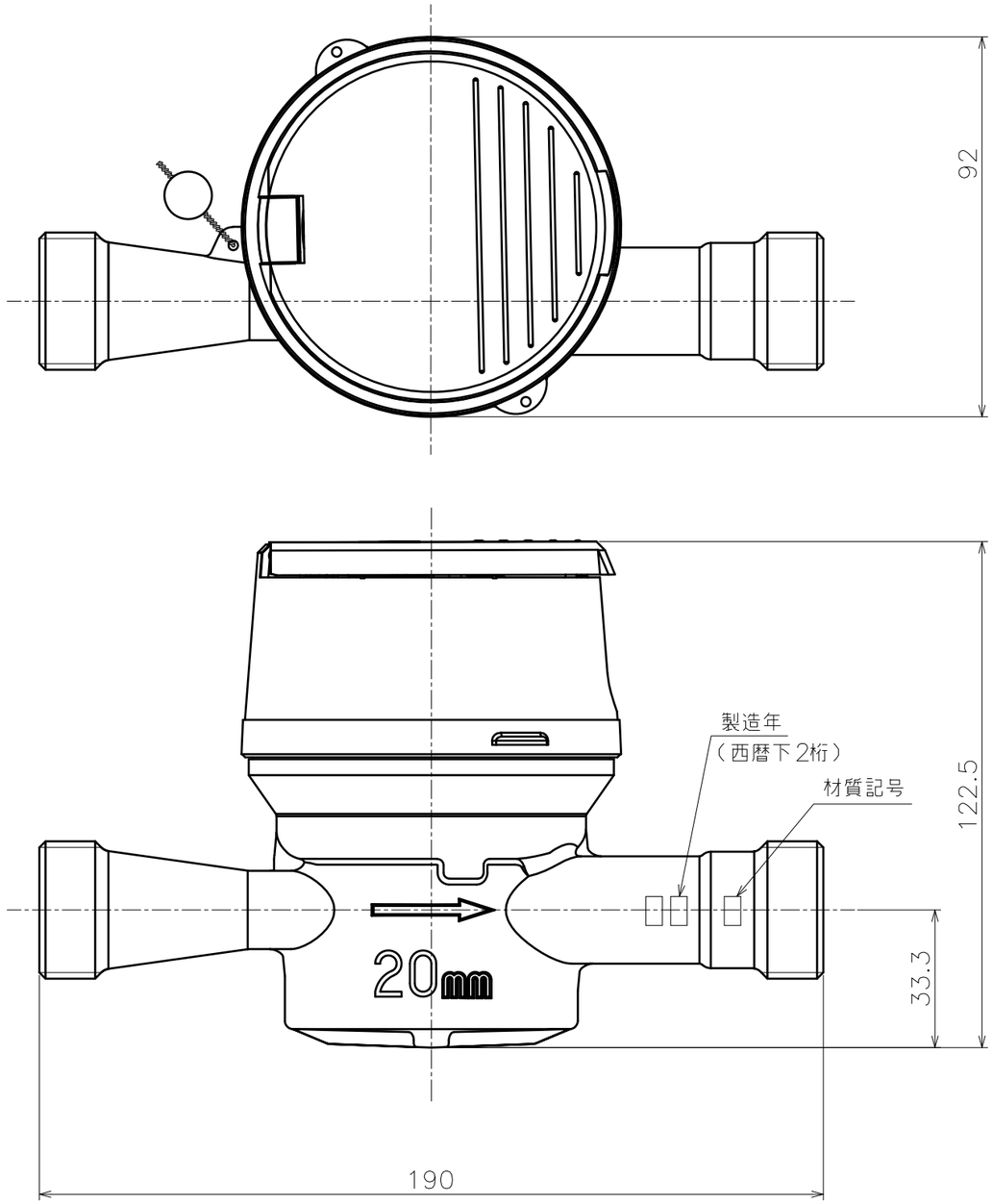

訂正記号/MARK	訂正理由 ／ REVISION	訂正日 ／ DATE 訂正者 ／ NAME	承認/APPROVED
— → —		------	-----
1 × —		------	
— → —		------	-----
2 × —		------	
REF No.	NEW No.	OLD No.	

角鋭は指示なき限りC0.2程度の糸面取りのこと。	
普通公差／Gen.Dim.Tol.	
0.5 以上 6 以下	± 0.1
6 をこえ 30 以下	± 0.2
30 をこえ 120 以下	± 0.3
120 をこえ 315 以下	± 0.5
315 をこえ 1000 以下	± 0.8
1000 をこえ 2000 以下	± 1.2
角度公差／Angle	± 1°

機械名称／MACHINE NAME			材料／MATERIAL	数量／QTY.	重量／MASS
ASF－20				1	1.08 Kg
承認／APPROVED	検図／CHECKED	製図／DRAFTED	摘要／REMARKS		シート／SHEET
t.ichinoo		t.ichinoo			1／1
			品名／NAME		
			外観図		
	尺度／SCALE	日付／DATE	図面番号／DRAWING NO.		
	1 : √2	20250801	3W－23524		A

Water Devices