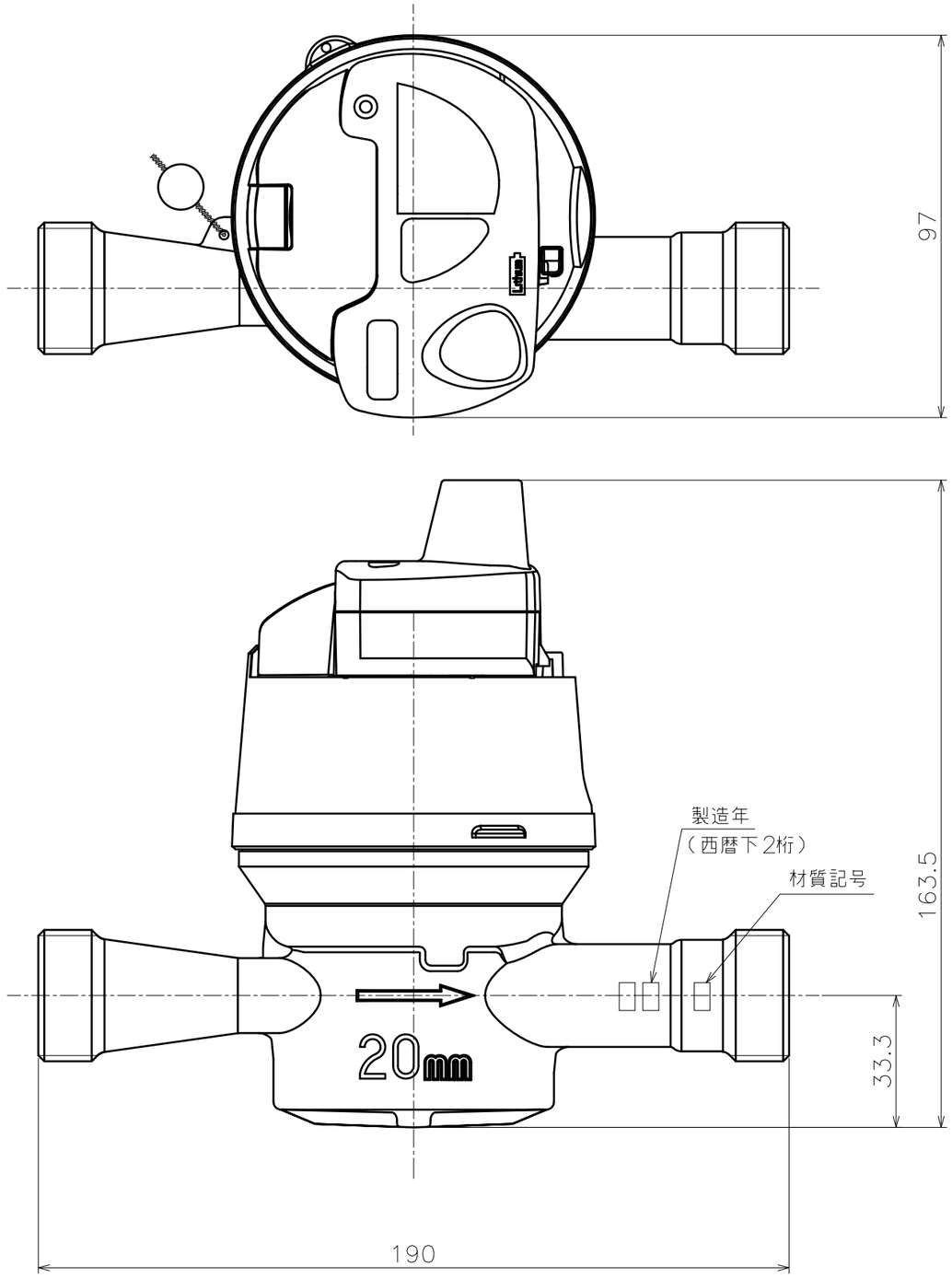

訂正記号/MARK	訂正理由 / REVISION	訂正日 / DATE 訂正者 / NAME	承認/APPROVED
— → —		-----	-----
1 × —		-----	
— → —		-----	-----
2 × —		-----	
REF No.	NEW No.	OLD No.	

角錐は指示なき限りC0.2程度の糸面取りのこと。	
普通公差/Gen.Dim.Tol.	
0.5 以上 6 以下	± 0.1
6 をこえ 30 以下	± 0.2
30 をこえ 120 以下	± 0.3
120 をこえ 315 以下	± 0.5
315 をこえ 1000 以下	± 0.8
1000 をこえ 2000 以下	± 1.2
角度公差/Angle	± 1°

機械名称/MACHINE NAME			材料/MATERIAL	数量/QTY.	重量/MASS
ASF−20				1	1.2 Kg
承認/APPROVED	検図/CHECKED	製図/DRAFTED	摘要/REMARKS		シート/SHEET
t.ichinoo		t.ichinoo			1／1
	尺度/SCALE	日付/DATE	品名/NAME		
	1 : √2	20250801	外観図		
			図面番号/DRAWING NO.		
			3W−23525		A

Water Devices